asustor

# 快速安装指南

适用机种

AS6204RD/AS6204RS/AS6212RD

**Ver.2.5.0510(2016-5-10)**

# 目录


注意事项 ..... 3
安全说明 ..... 4
1. 包装内容物 ..... 5
2. 配件选购 ..... 6
3. 硬件安装指南 ..... 7
安装硬盘所需的工具 ..... 7
安装硬盘 ..... 7
连接您的装置 ..... 9
升级内存 ..... 10
安装内存 ..... 12
安装滑轨 ..... 13
4. 软件安装指南 ..... 16
使用光盘安装 ..... 16
使用网页安装 ..... 19
使用行动装置安装 ..... 19
使用对接安装 ..... 22
关闭您的装置 ..... 22
5. 附录 ..... 24
灯号指示表 ..... 24
后面板说明 ..... 25
简易故障排除 ..... 25

# 注意事項

## Federal Communications Commission Statement

This device complies with FCC Rules Part 15. Operation is subject to the following two conditions:

- This device may not cause harmful interference.
- This device must accept any interference received, including interference that may cause undesired operation.

This equipment has been tested and found to comply with the limits for a class A digital device, pursuant to Part 15 of the Federal Communications Commission (FCC) rules. These limits are designed to provide reasonable protection against harmful interference in a residential installation. This equipment generates, uses, and can radiate radio frequency energy and, if not installed and used in accordance with the instructions, may cause harmful interference to radio communications. However, there is no guarantee that interference will not occur in a particular installation. If this equipment does cause harmful interference to radio or television reception, which can be determined by turning the equipment off and on, the user is encouraged to try to correct the interference by one or more of the following measures:

- Reorient or relocate the receiving antenna.
- Increase the separation between the equipment and receiver.
- Connect the equipment into an outlet on a circuit different from that to which the receiver is connected.
- Consult the dealer or an experienced radio/TV technician for help.

Changes or modifications not expressly approved by the party responsible for compliance could void the user's authority to operate the equipment.

## CE Mark Warning

**CE marking for devices without wireless LAN/Bluetooth**

The shipped version of this device complies with the requirements of the EEC directives 2004/108/EC "Electromagnetic compatibility" and IEC60950-1:2005 (2nd Edition)+A1:2009 "Information technology equipment-Safety "."

# 安全说明

在您使用本产品之前，请先详细阅读以下指引的使用原则，并遵守这些规则，可以增加产品的使用寿命。

## 电气方面的安全性

为避免可能的电击造成严重损害，在清洁主机之前，请先将电源线暂时从电源插座中拔掉。

请使用产品附带的变压器。使用其它适配器可能对本产品带来损害。

请确定电源供应器的电压设定已调整到本国/本区域所使用的电压标准值。请查看变压器标签上所列电压标准值。

## 操作方面的安全性

- 灰尘、湿气以及剧烈的温度变化都会影响本产品的使用寿命，因此请避免放置在这些地方。
- 请勿将本品放置在容易摇晃的地方。
- 本品适合的作业温度为 5℃ 至 35℃。
- 请勿堵塞本品的机壳出风口，随时保持出风顺畅。
- 请勿向出风口内投掷物品或倾倒液体。
- 若在本产品的使用上有任何的技术性问题，请和经过检定或有经验的技术人员联络。请不要尝试自行修复。

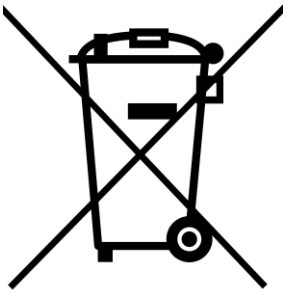

这个画叉的带轮子的箱子表示这个产品（电子装置）不能直接放入垃圾筒。请根据不同地方的规定处理。

# 1. 包装内容物

## 适用机种: AS6204RD, AS6204RS, AS6212RD

| 主机本体 | <br>AS6204RD/ AS6204RS | | <br>AS6212RD |
|---|---|---|---|
| <br>电源线 | AS6204RD<br>x2 | AS6204RS<br>x1 | x2 |
| <br>RJ45 网络线 | x2 | | x2 |
| <br>3.5 吋硬盘专用螺丝 | x16 | | x48 |
| <br>2.5 吋硬盘专用螺丝 | x16 | | x48 |
| <br>安装光盘 | x1 | | x1 |
| <br>快速启用指南 | x1 | | x1 |

# 2. 配件选购

你可以至当地商店或配件网站 (http://shop.asustor.com) 选购。

# 3. 硬件安装指南

**所有储存在此硬盘上的数据将会被删除且无法被回复。在进行初始化之前，请先备份该硬盘上重要的数据。**

## 安装硬盘所需的工具

- 螺丝起子。
- 至少一颗 2.5 吋 或 3.5 吋 SATA 硬盘 ( 兼容的硬盘列表，请参访 http://www.asustor.com/service/hd?id=hd )

## 安装硬盘

1. 按下硬盘托盘下方按钮，托盘把手将会弹起。

2. 将把手往外拉以取出硬盘托盘。

3. 将硬盘装入托盘中。

✔ 3.5 吋硬盘: 将硬盘置入托盘中，然后由侧边锁上固定螺丝。

- ✔ 2.5 吋及 SSD 硬盘: 将硬盘置入托盘的红色区域(如下图所示)，然后由下方锁上固定螺丝。

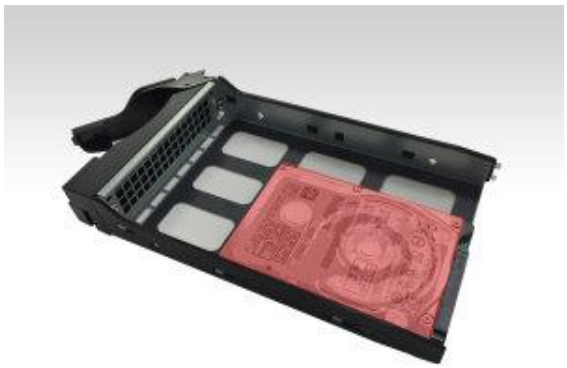

4. 握住硬盘托盘把手上方，将托盘沿着硬盘安装槽推到底，然后下压把手以固定硬盘托盘。当把手固定时，您会听到一声”喀答”。

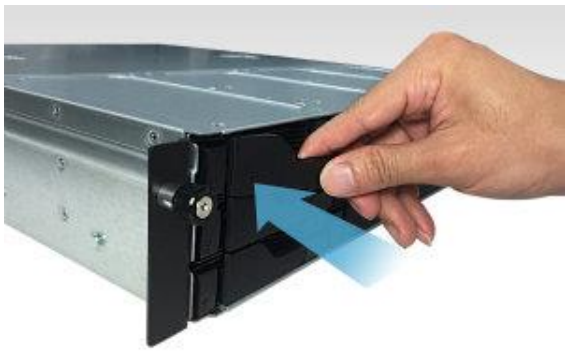

5. 将硬盘托盘放入后，请使用适当的一字起子。若是要上锁，请向左边旋转;若是要解锁，请向右边旋转。

## 连接您的装置

1. 连接 NAS 电源。

2. 使用网络线将 NAS 连接路由器、交换器或集线器。

3.按住电源按钮直至蓝色电源指示灯亮起，表示 NAS 已开机；在开机过程中，绿色系统指示灯会持续闪烁且下方蓝色网络指示灯会亮起。

4. 当您看到绿色系统指示灯恒亮并听到一声”哔”时，表示 NAS 系统已就绪。至此系统开机程序已完成，请参阅软件安装指南进行系统设定。

# 升级内存

## 注意事项

所有的 AS61 和 AS62 系列 NAS，都可以支持最高 8GB 的内存，新增或移除内存模块之前，请仔细阅读下列注意事项:

- NAS 与内存模块使用高精密度的零组件和电子接头技术。为了避免在产品保固期内造成保固失效，我们建议您：

  ✓ 兼容于 AS61 和 AS62 系列的内存，可以至当地商店或华芸配件网站 (http://shop.asustor.com) 上选购。
  ✓ 如果不熟悉升级计算机内存，请勿自行安装内存模块。
  ✓ 请勿触摸内存模块金属接头。

- 如果自行新增或移除内存模块，可能因插槽和模块破损或连接失误而造成 NAS 故障或意外。在此情况下，需要支付修理费用。
- 注意 NAS 的内存模块、内部零组件或电路板锐边，谨防割伤手指。
- ASUSTOR 并不保证第三方内存模块兼容于 NAS。
- 新增或移除内存模块前，请务必关闭 NAS 和外围装置，中断所有附件和连接电缆。
- 为了防止静电释放对内存模块的损坏，请遵照以下指示：

  ✓ 避免在容易产生静电的地方使用计算机，例如地毯。
  ✓ 新增或移除内存模块前，请触摸 NAS 以外的金属物体，消除静电。请勿触摸计算机内部金属部件。

- 将内存模块插入插槽时，切勿搞错方向。否则可能损坏模块或插槽，甚至造成电路板着火。
- 请使用匹配螺丝尺寸的螺丝起子。

- 切勿拆卸或松开非指定拆卸的螺丝。

## 准备工具

十字型螺丝起子。

## 拆卸机壳

1. 在 ADM 选单中选择**关机**，以关闭 NAS。

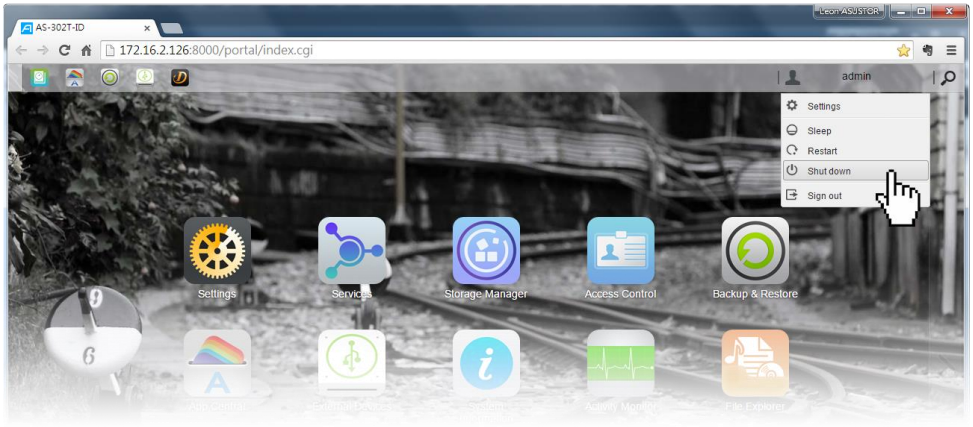


2. 移除 NAS 的所有接线及电源线。

3. 用十字型螺丝起子将上盖螺丝拆除并收好，以便稍后安装时使用。

4. 双手压紧上盖侧边，并往外轻推即可将上盖卸除。

## 安装内存

当你要升级内存时，请注意内存是必须相同容量，系统内存容量最多只能升级至 8GB。

注:建议升级时，同时升级为 2 条相同容量的内存，方能取得最佳效能。

✔ 升级内存如下:

1. 斜放内存，并将内存金属接点完全推入插槽，如下图所示。

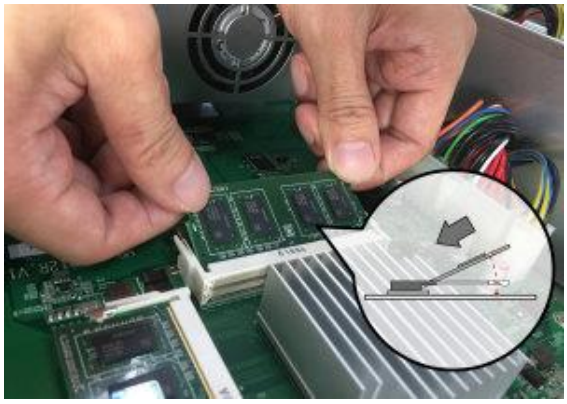

2. 安装至系统预载的卡扣上，斜放内存，并将内存金属接点完全推入插槽。两只手指平均施力，压下内存模块，当内存进入正确位置后，会发出一声” 喀答” 。

## 装回机壳

1. 将上盖装回，并将螺丝锁紧。

2. 接上 NAS 的电源线和其他所有接线，然后启动 NAS。

## 安装滑轨

- 从箱子中，取出待组装的滑轨。

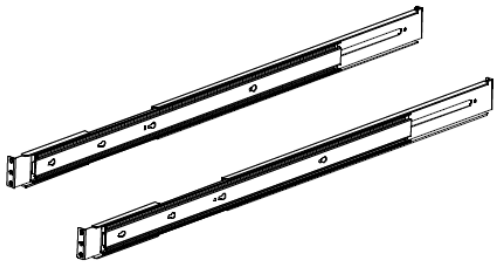

- 依箭头方向，将内轨与外轨拉至全开。

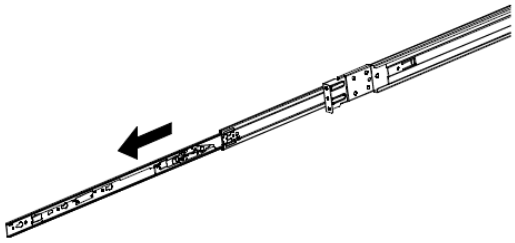

- 依箭头方向，先将调整片往下压后，将整个内轨往外拉出。

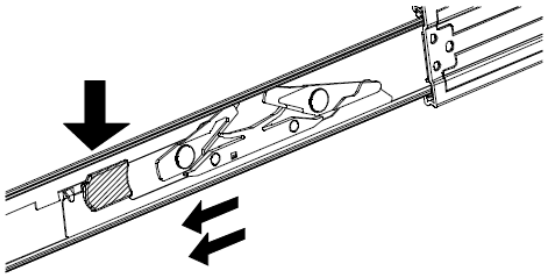

- 依箭头方向，直到将内轨与外轨拉出后分离。

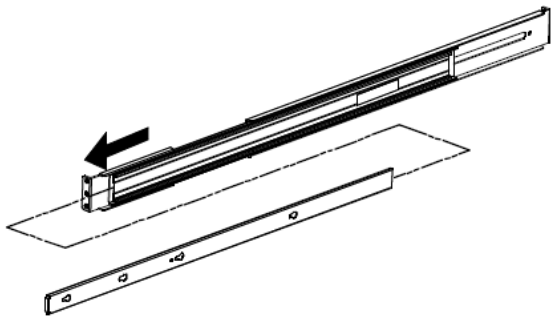

- 依箭头方向将内轨对准机器外侧的螺栓。

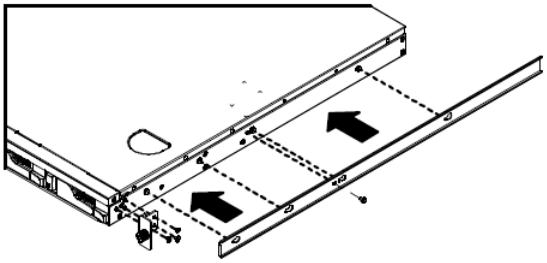

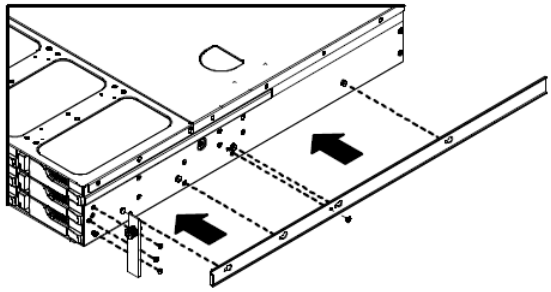

- 依箭头方向安装左右两侧内轨。

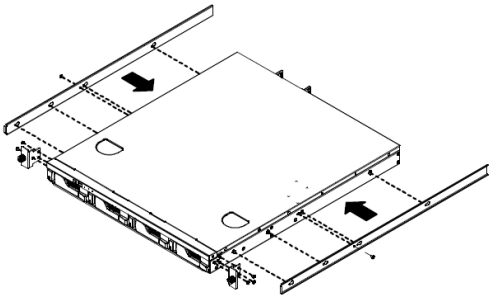

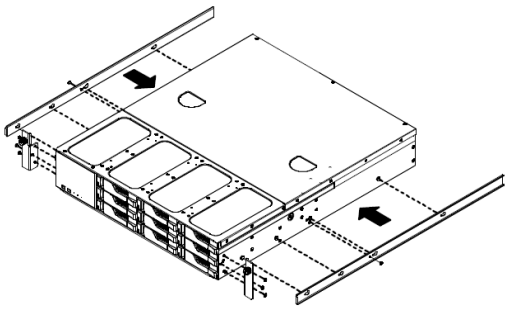

- 将外轨安装至机柜的左右侧，前面与后面各需锁上 2 颗螺丝。请注意机柜的柱子必须为下图所标示的样式，才能安装。

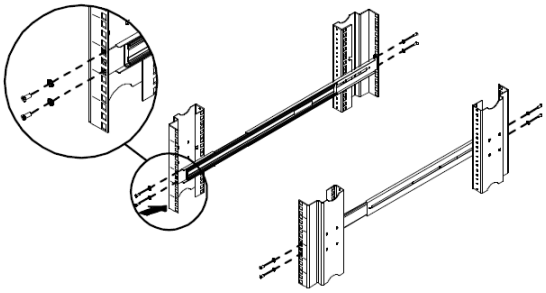

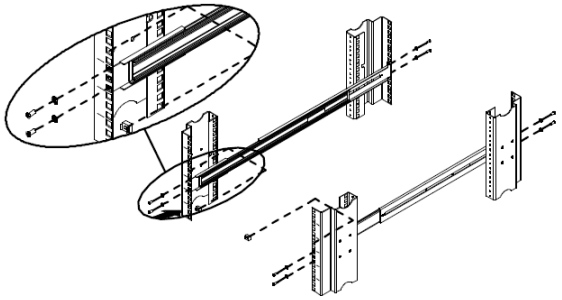

- 依箭头方向，将机器安装至机柜上，请注意内轨务必要卡入外轨后，再动作将机器推入到底，即安装完成。

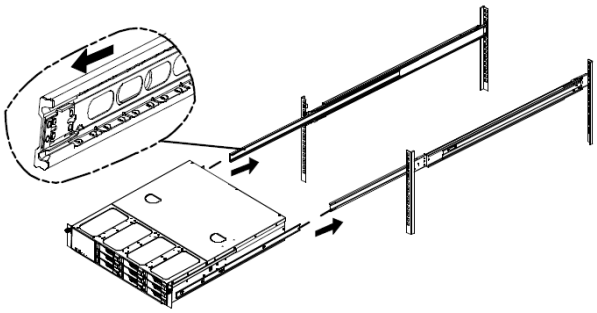

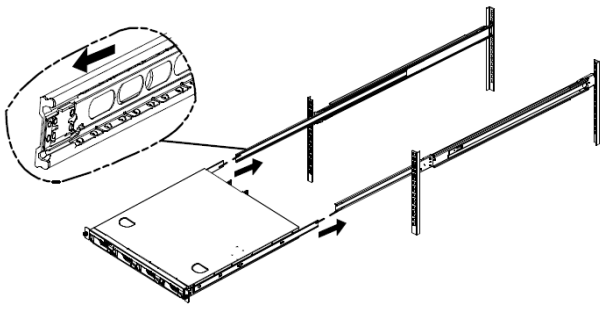

# 4. 软件安装指南

ASUSTOR NAS 提供四种安装方式，请选择合适您的方式来安装。如果你没有光驱设备，你可以至下载中心 ( http://www.asustor.com/service/downloads )下载最新软件。

## 使用光盘安装

### Windows 使用者

**1.将安装光盘置入计算机光驱，然后由自动执行选单中选择 “开始” 。**

**2. 安装精灵将会帮您的计算机安装 ASUSTOR Control Center，完成后会自动执行并搜寻局域网络内的 ASUSTOR NAS。**

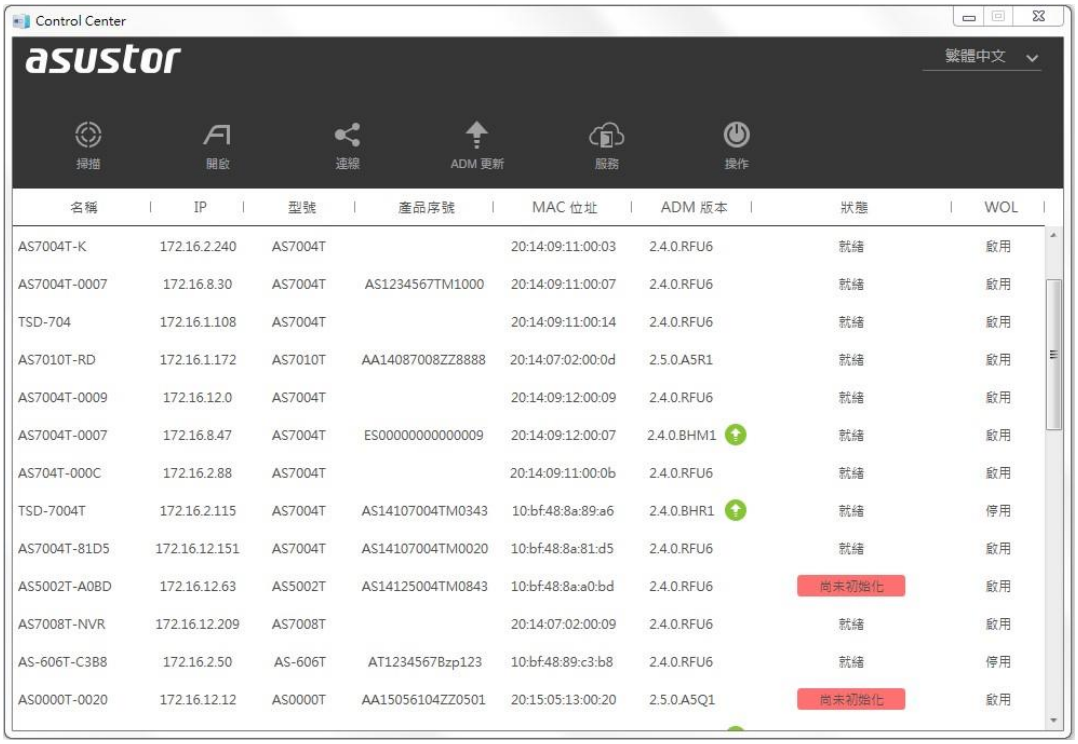


3. 请选择您的 NAS 并依照精灵指示即可完成设定流程。

## Mac 使用者

1.请将光盘置入计算机光驱，然后由自动执行选单中选择 “开始安装” 。

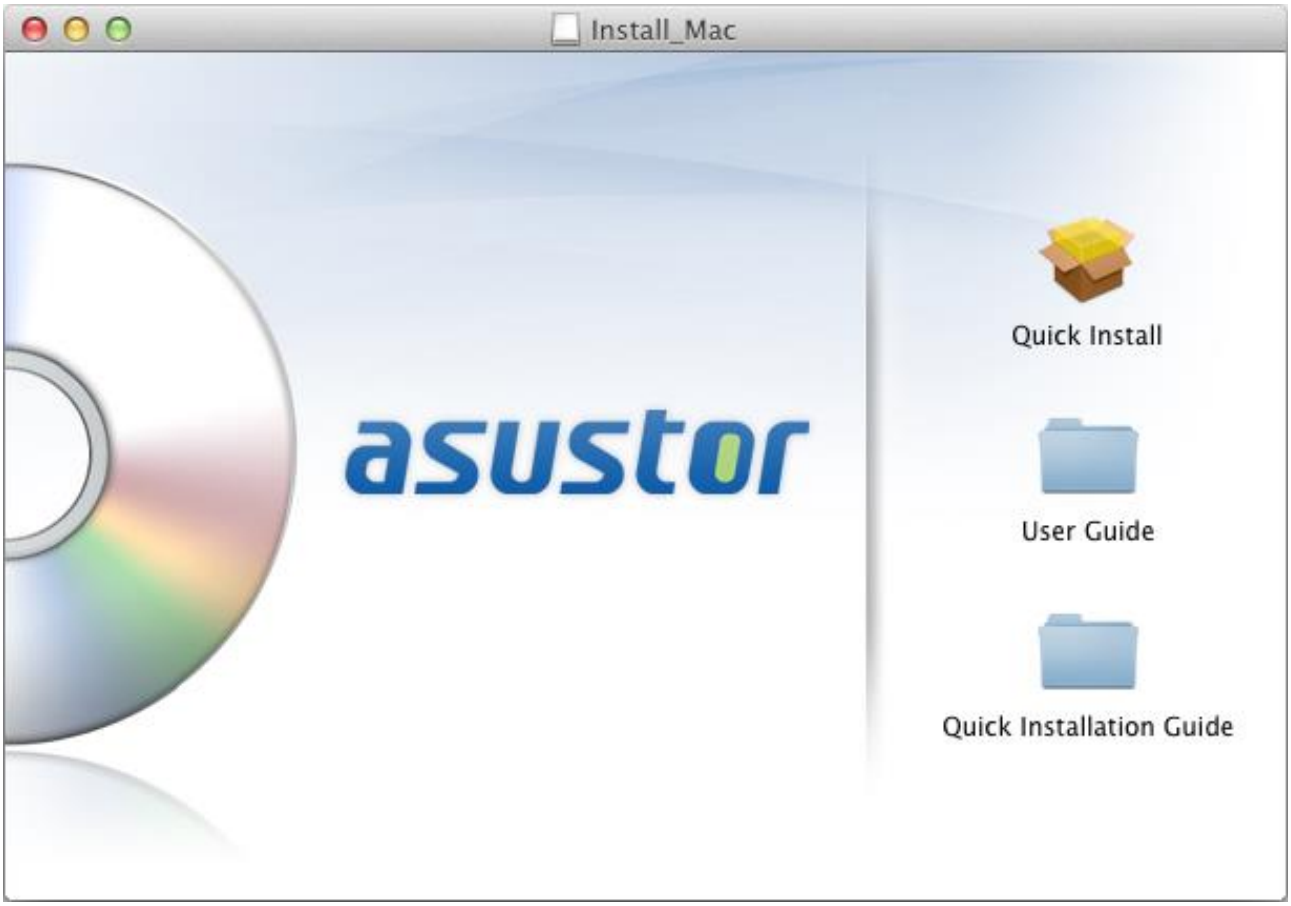


2.安装精灵将会帮您的计算机安装 ASUSTOR Control Center，您可选择是否要同时安装 Download Assistant，完成后会自动执行并搜寻局域网络内的 ASUSTOR NAS。

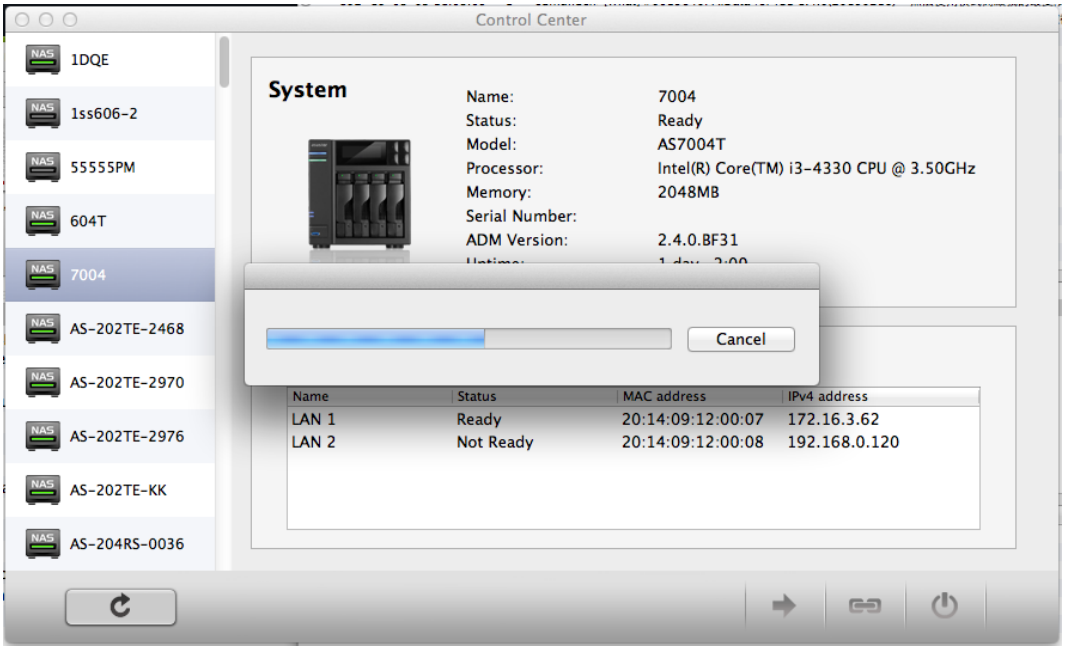

3. 请选择您的 NAS 并依照精灵指示即可完成设定流程。

## 使用网页安装

1.若您已知道 NAS 目前的 IP 地址，您也可以开启浏览器并输入 NAS 的 IP 地址（http://192.168.1.168:8000）来进行初始化设定。

2. 请依照精灵指示即可完成设定流程。

## 使用行动装置安装

1. 在 Google Play 或 Apple App Store 中搜寻 AiMaster。下载并安装 AiMaster 到你的行动装置。

AiMaster for Android

AiMaster for iOS

2. 请确认你的行动装置与你的 NAS 在同一个网络。
3. 开启 AiMaster 并选择工具栏的 [ + ]，以下图为例。

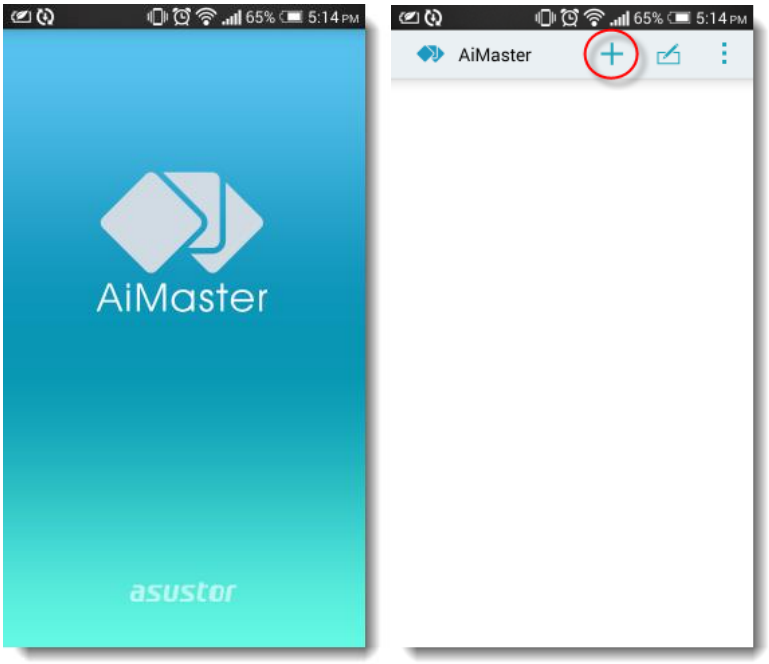


4. 选择 **[自动搜寻]**。 AiMaster 将会自动搜寻你的 NAS 。

5. 从自动搜寻出来的清单中，选择你的 NAS。

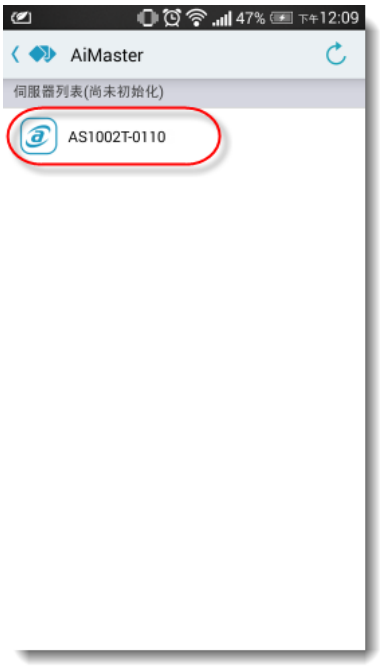


6. 选择 **[开始初始化]** 并进行安装。 按照以下的指示完成设定。

## 使用对接安装

请参照 简易故障排除 的步骤进行安装。

## 关闭您的装置

1. 请确定在 ADM 里的 [ 偏好设定 ] -> [ 硬件 ] -> [ 电源管理 ] -> [ 偏好设定 ] 中，当持续按压电源按键 1.5 秒 的设定 [ 关闭 NAS ] 或 [ 进入休眠模式 ] 。

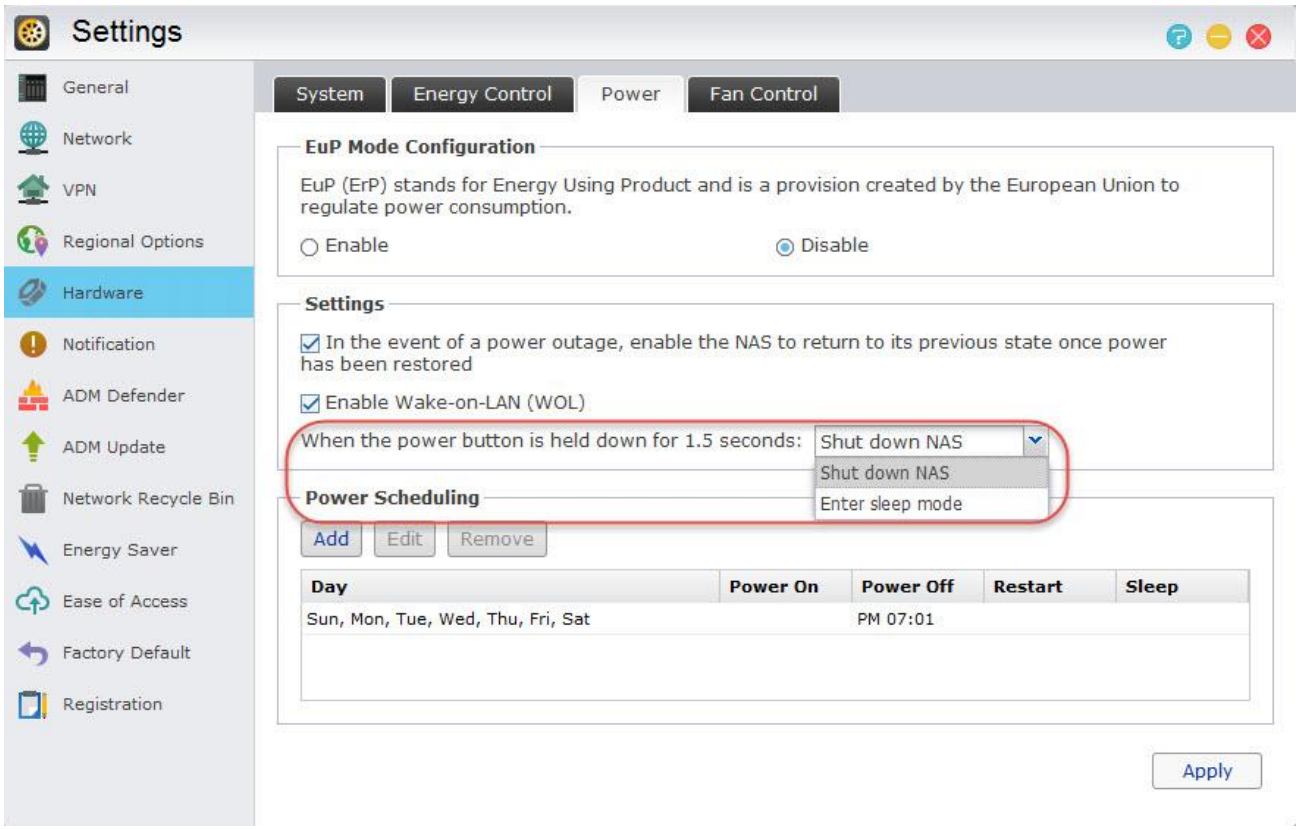


2. 按下电源键约 1.5 秒后，会听到蜂鸣器短哔一声， 放开电源键，即进入[ 关机 ] 或 [ 进入休眠模式 ]。

# 5. 附录

## 灯号指示表

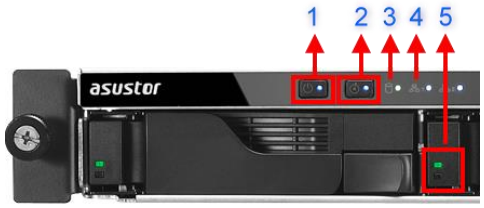


### AS6204RD/AS6204RS/AS6212RD

1. **电源指示灯**
2. **检查指示灯**
3. **系统状态指示灯**
4. **网络指示灯***
5. **硬盘指示灯**

*AS6204RD/AS6204RS/AS6212RD 当网络线插上后面板的 [网络 1] 、 [网络 2]，前方面板网络 1 LED 指示灯恒亮，当网络线插上后面板的 [网络 3] 、 [网络 4]，前方面板网络 2 LED 指示灯恒亮。

| LED 指示灯 | 颜色 | 状态 | 描述 |
|---|---|---|---|
| 电源 | 蓝 | 灯号恒亮 | 开机状态 |
| | | 灯号闪烁 | 由 S3 系统休眠唤醒中 |
| | 橘 | 灯号恒亮 | S3 系统休眠 |
| | | 每 10 秒闪烁一次 | LED 夜间模式 |
| 检查 | 蓝 | 灯号恒亮 | 检查灯开启 |
| 系统状态 | 绿 | 灯号闪烁 | 正在开机 |
| | | 灯号恒亮 | 系统就绪 |
| 网络 | 蓝 | 灯号恒亮 | 网络端口已连接 |
| 硬盘 | 绿 | 灯号恒亮 | 硬盘就绪 |
| | | 灯号闪烁 | 资料存取中 |
| | | 每 10 秒闪烁一次 | 休眠模式 |
| | 红 | 灯号恒亮 | 硬盘异常 |

## 后面板说明

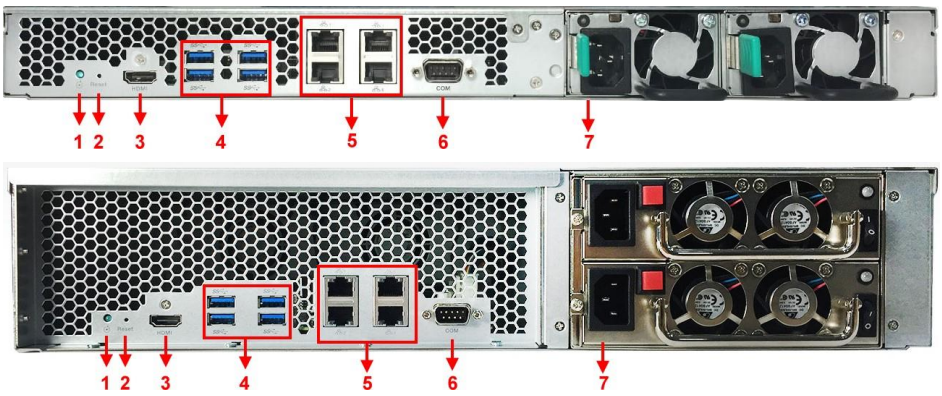


1. **LED 服务灯**
2. **重设按钮**
3. **HDMI 埠**
4. **USB 3.0 埠**
5. **网络端口**
6. **Console 埠**
7. **电源供应器**

## 简易故障排除

### Q: 为何我搜寻不到我的 ASUSTOR NAS?

A: 当您无法透过 Control Center 侦测到 NAS 时，请依照下列步骤进行问题排除：

1. 请先检查网络联机状态:

✔ 确认计算机是否与 NAS 接在同一个局域网络上。

✔ 确认 NAS 的网络指示灯是否亮起。如果没有，请试着将网络线接到另一个网络端口，或更换网络线以确认是否为硬件的问题。

2. 请暂时关闭您计算机或防病毒软件的防火墙，再以 Control Center 重新扫描一次。
3. 如果还是无法找到 NAS，请将 RJ-45 网络线的两端分别连接上 NAS 和您的计算机，并更改计算机的 IP，设定如下:

✔ **请由控制台(开启➔控制台)开启➔网络和共享中心**

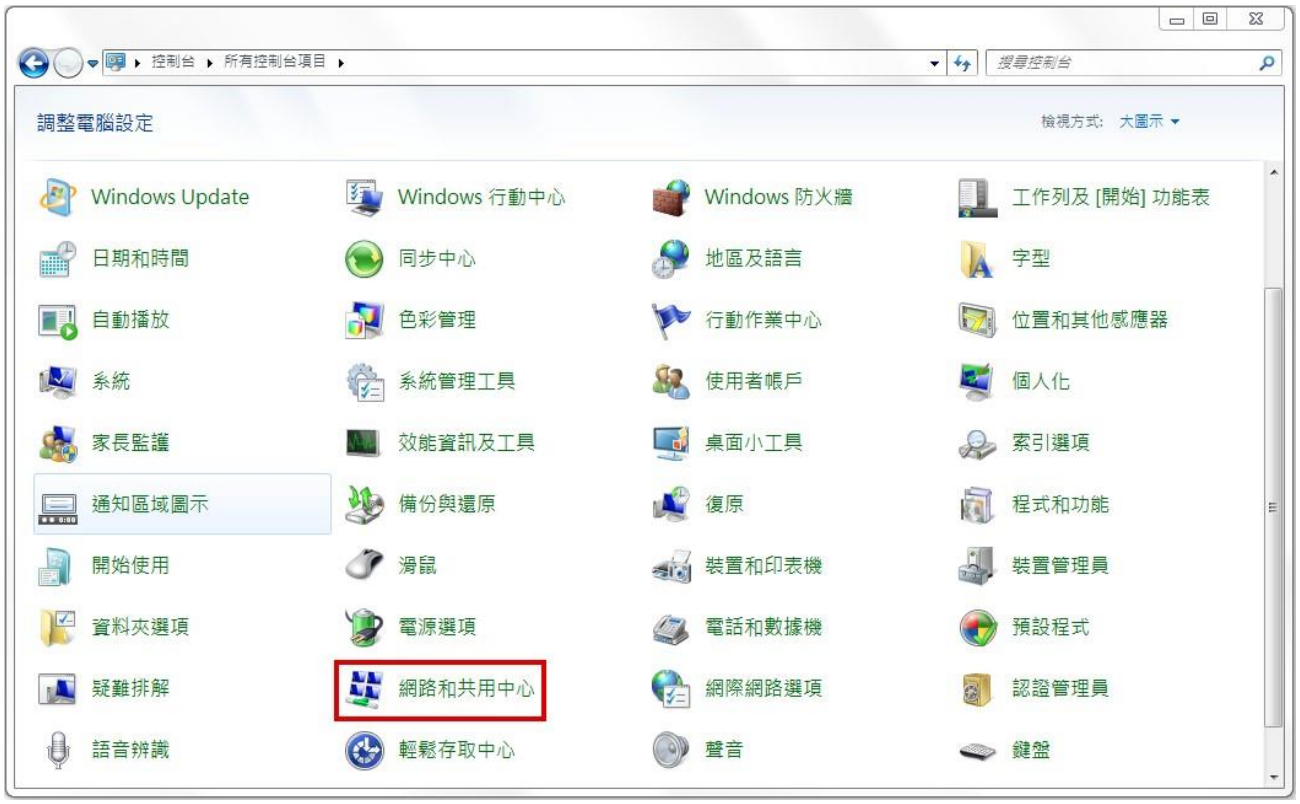
控制台 ▸ 所有控制台項目 ▸
搜尋控制台
調整電腦設定
檢視方式: 大圖示
Windows Update
Windows 行動中心
Windows 防火牆
工作列及 [開始] 功能表
日期和時間
同步中心
地區及語言
字型
自動播放
色彩管理
行動作業中心
位置和其他感應器
系統
系統管理工具
使用者帳戶
個人化
家長監護
效能資訊及工具
桌面小工具
索引選項
通知區域圖示
備份與還原
復原
程式和功能
開始使用
滑鼠
裝置和印表機
裝置管理員
資料夾選項
電源選項
電話和數據機
預設程式
疑難排解
網路和共用中心
網際網路選項
認證管理員
語音辨識
輕鬆存取中心
聲音
鍵盤

✔ 点选**变更适配卡设定**

控制台 ▸ 所有控制台項目 ▸ 網路和共用中心
搜尋控制台
控制台首頁
變更介面卡設定
變更進階共用設定
檢視您基本的網路資訊並設定連線
檢視完整網路圖
(這部電腦)
網路 2
網際網路
檢視作用中的網路
連線或中斷連線
網路 2
工作場所網路
存取類型: 網際網路
連線: 區域連線
變更網路設定
設定新的連線或網路
設定無線、寬頻、撥號、臨機操作或 VPN 連線; 或設定路由器或存取點。
連線到網路
連線或重新連線到無線、有線、撥號或 VPN 網路連線。
選擇家用群組和共用選項
存取位於其他網路電腦的檔案和印表機，或變更共用設定。
疑難排解問題
診斷與修復網路問題，或取得疑難排解資訊。
請參閱
HomeGroup
Windows 防火牆
網際網路選項

✔ 点选**区域联机**，按鼠标右键，选取**内容**。

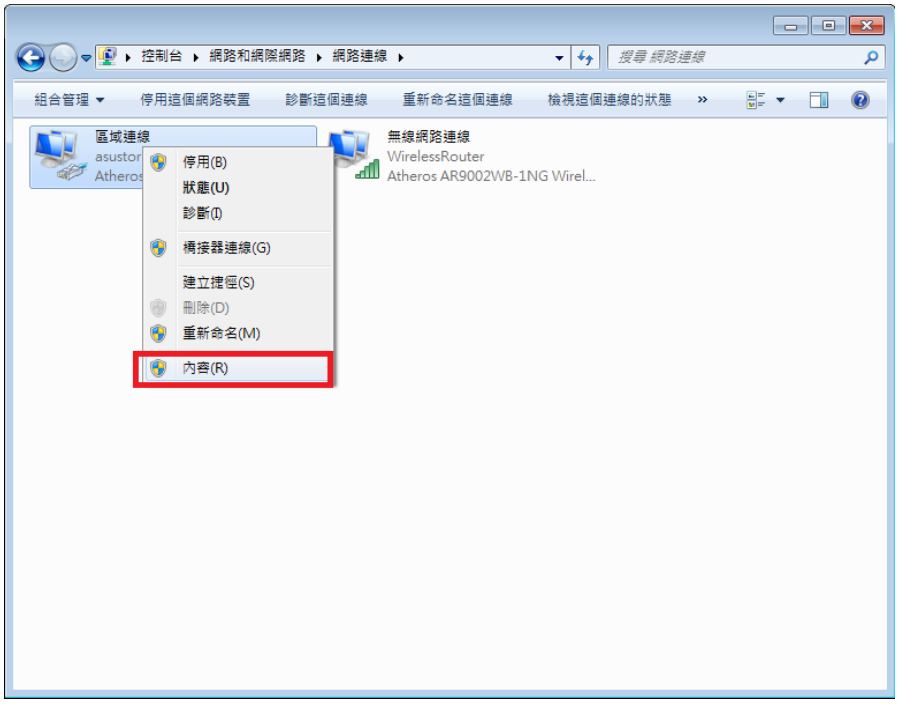


✔ **网络功能**的索引卷标，选择**因特网通讯协议第 4 版 (TCP/IP)**，点选**内容**。

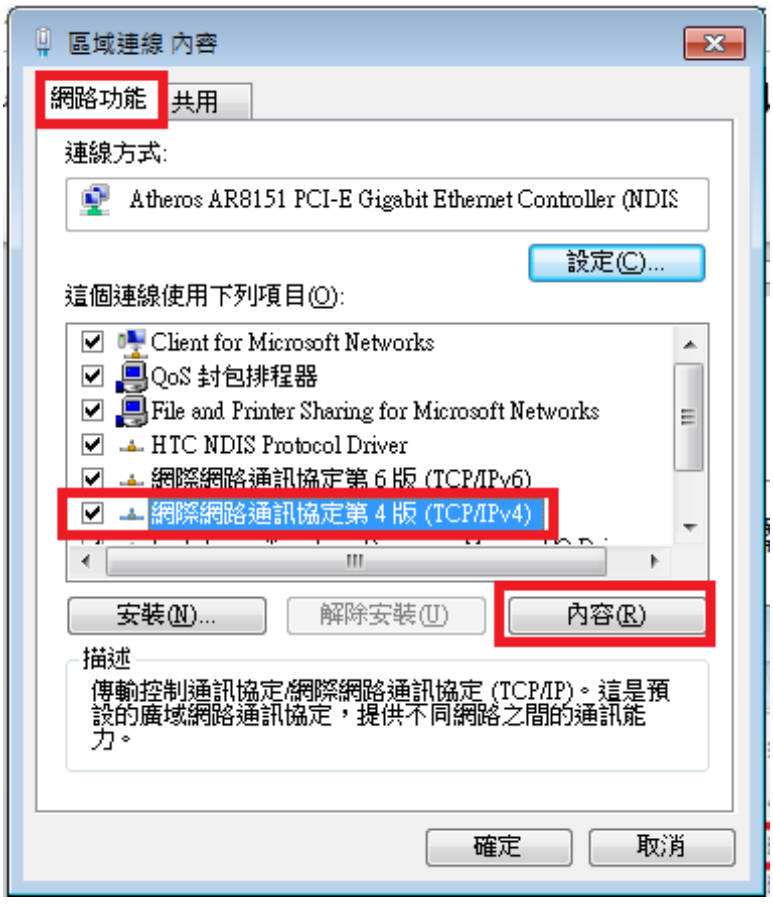

✔ 在 **一般** 的索引卷标点选 **使用下列的 IP 地址**，并将 IP 地址指定为:169.254.1.1; 子网掩码:255.255.0.0，然后点选 **确定**。

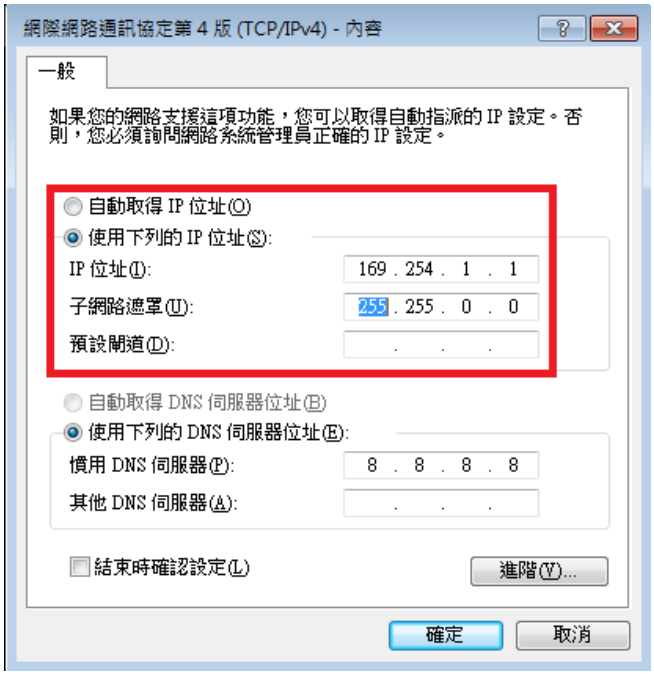


✔ 开启 ASUSTOR Control Center 再次扫描。

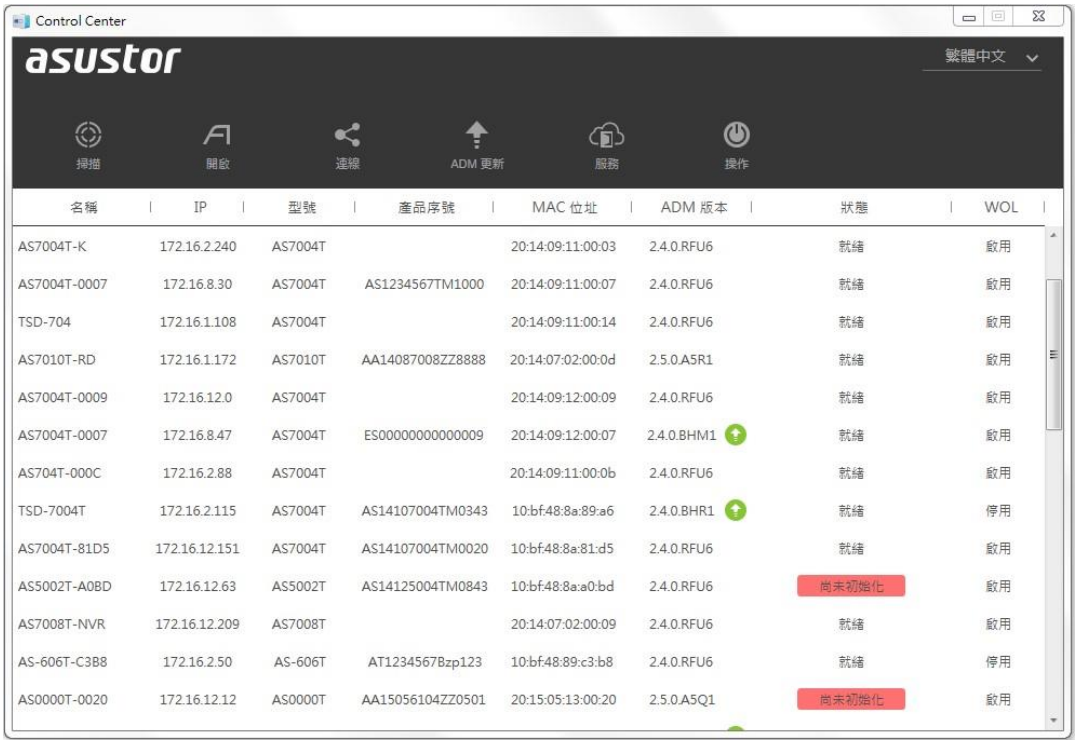


4. 如果上述步骤仍然无法解决您的问题，请与当地经销商或是 ASUSTOR 客服联系 。或是先至[知识库](http://support.asustor.com)查询 (http://support.asustor.com)。

SUPPORT.ASUSTOR.COM